עודכן לפי מהדורה ** של האדריכל 10/03/21

Revision	Date of Rev.	Nature of rev.	Status Rev.										
1	19/07/21	לסכרז	CDC1.1	●	●	●	●	●	●	●	●	●	●
2													
3													
4													
5													
6													

יעוץ מבנה	יעוב מרכזי
יעוץ אש	יעוב אישום
יעוץ חשמל	יעוב חשמל
יעוץ מכני	יעוב מכני
יעוץ נגישות	יעוב נגישות
מנהל פרויקט	אדריכל
אדריכל עזר	אדריכל
קונסולטנט	יזם

הערות :

על המבצע לבקר את המידות ולהודיע למתכנן על כל סטיה, טעות, סתירה או אי התאמה בטרם המשך בעבודה. המתכנן הינו הבעלים הבלעדיים של תכנית זו.

1. אין לצקת ללא אישור המהנדס בשטח. יש לידע את המהנדס לפחות 24 שעות לפני היציקה.
2. הבטון בכל האלמנטים במבנה הוא ב-30 בטונל של רדימיקס או ש"ע, סוסף מינ' "6, חוזק בטון 30 מנפ"מ. הבטון צ.כ. 250, גודל אגרגט מקס' 2.5 ס"מ. הבטון לפי רמת חשיפה הנדרשת בת" 118 טבלה 3 אלא אם נכתב אחרת.
3. יש לקרוא תכנית זאת יחד עם המפרט הטכני וכתב הכמויות.
4. יש ללמוד את כל השרטוטים לפני תחילת העבודה בשטח.
5. כל קירות הבטון בעובי 20 ס"מ או פחות שהוגדרו ע" יועץ הבטיחות כעמידים לאש 120 דקות, יטויחו לפחות צד אחד.

Project :	בג"צ שטח מחייה כלא נפחא
Client :	שב"ס
Drawing Title :	תכנית מדרכים בתקרת ביניים - פרטים
Elevation :	***
Scale :	1:10
Drawing NO. :	350
Work NO. : 21071	Approved : גידי / Checked : עדי / Designed : שלומי / Drawn : שלומי
Edition :	001
Date : (Last revision)	19/07/2021

פרויקט : — לקוח : — נושא הגיליון : — מפלס : — קנה מידה : — גליון מס' : — מהדורה : — תאריך : (עדכון אחרון)

○ Construction ● Tendering ○ Review ○ Approved

Gidon Zolkov
Consulting Engineers Ltd.
Kibbutz Yagur Israel
office@zolkov.co.il
www.zolkov.co.il
TL 972-4-9040666 Fax 972-4-9040668

W:\2021\21071 Prison Nafha\21071.dwg

הערה :

1. כיפוף זיון יש לבצע עם רדיוס כיפוף פנימי לפי טבלה 7.1 ת" 466 חלק 1.
2. בכל מקום בתכנית זיון שסמוסן:

הגרזל המחלק בכל התכניות עליון ותחתון יהיה : Φw8@30
בכל קירות הבטון יש לבצע קלמרות לפחות : Ø6@50/50
אלא אם נכתב אחרת

כל זיון הפלדה בפרוייקט יהיה
ממוטות מצולעים רתיכים
מפלדה מסוג פ- 500W בעלת חוזק
אופייני (Fsk) של 500 מנפ"מ

Φw 500W-פ

בעבודות ריתוך יהיה עובי הריתוך המינימלי
בעובי הפח הדק ה"משתתף" בחיבור !!

אין למדוד מידות מהגליון

יש להקפיד על חפייה נכונה. במידה ואין חפייה מספיקה בתכנית, על הקבלן ליידע את המהנדס ולהשלים את החפייה לפי הטבלה.

טבלת אורכי חפייה

קוטר (מ"מ)	אורך החפייה L (מ"מ)
Φw 8	80
Φw 10	130
Φw 12	155
Φw 14	180
Φw 16	205
Φw 18	230
Φw 20	260
Φw 22	280
Φw 25	320
Φw 32	410

הצמחת קוצים לכל אלמנט צומח לפי טבלת אורכי עיגון ולפי תכנית הקונסטרוקציה של התקרה הבאה.

עמוד / קיר מגיע וממשיך
עמוד / קיר מגיע ומפסיק
עמוד / קיר מתחיל

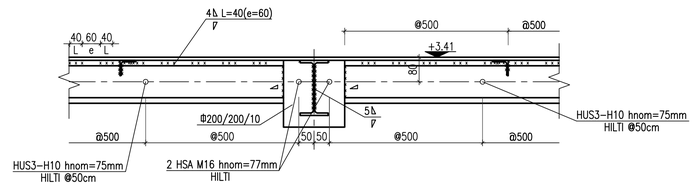

חתך ס-ס
1:10
מידות בס"מ

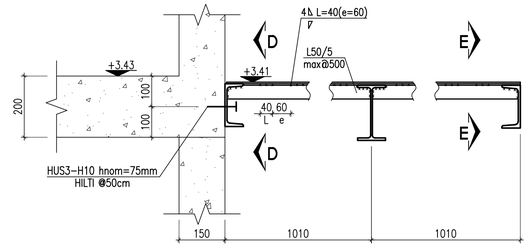

פרט D-300
1:10
מידות בס"מ

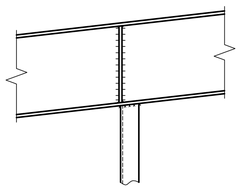

מבט F-F
1:10
מידות בס"מ

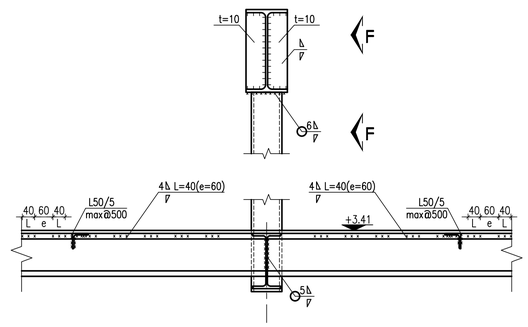

חתך E-E
1:10
מידות בס"מ